Plus d'information:
www.blug.es/fra/productos/

BLUG®
Credeblug, s.l.

RÉFÉRENCE
C2H-1,8

TYPE DE MACHINE
BENNE

DENSITÉ MAX. MATÉRIEL
1,8 T/M³

TYPE DE COMMANDE
ÉLECTRO-HYDRAULIQUE

TYPE
HAUTEUR RÉDUITE

MATÉRIEL À MANIPULER

MATÉRIAUX ET DE PRODUITS EN VRAC JUSQU'À UNE DENSITÉ DE 1,8 t/m³

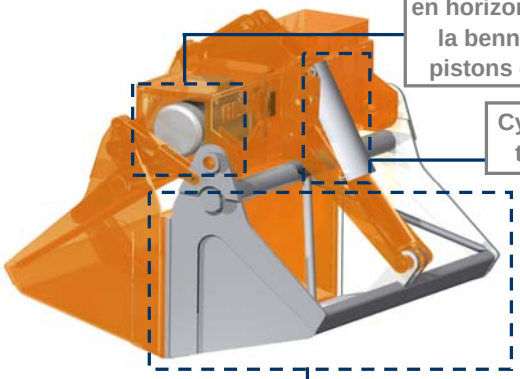

Groupe électro-hydraulique autonome en horizontal pour réduire la hauteur de la benne et équipé d'une bombe de pistons de débit variable auto-réglée

Cylindres hydrauliques totalement protégés

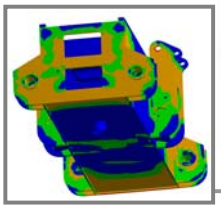

Structure validée au moyen d'analyse d'Éléments Finis

Profil de poches idéal pour chaque granulométrie, talus et densité avec des lèvres de fermeture anti-usure et anti-abrasion en acier au manganèse

PRODUITS RELATIFS

C2-1,8

CV2-1,8

CM4-1,8

ÉQUIPEMENT NÉCESSAIRE

- Crochet(s) ou chaîne(s) de suspension.
- Connexion électrique pour le groupe électro-hydraulique.

CARACTERISTIQUES TECHNIQUES

- Structure robuste en acier laminé S355 J2G3.
- Réservoir à huile, anti-pollution, hermétiquement étanche.
- Hauteur très réduite et niveau bas de centre de gravité, multistable (± 60º).
- Conception et construction conformes aux normes F.E.M. 1001/98 Section I.
- Déclaration CE de conformité.

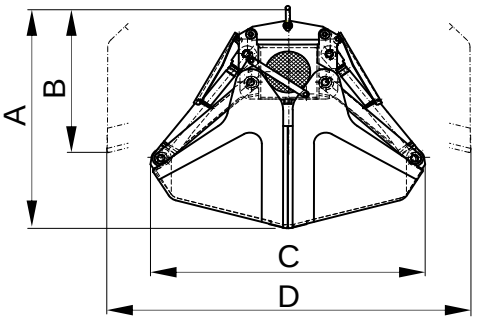

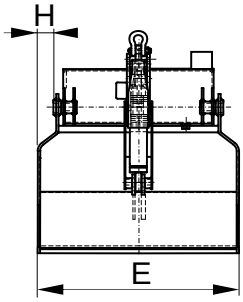

Référence	Capacité	Moteur 40% ED	Intensité 400 V	Pression travail	Temps fermer	Temps ouvrir	Grue SWL	Poids	Dimensions mm					
	m³	kW	A	bar	s	s	t	kg	A	B	C	D	E	H
C2H-1250-1,8	1,25	10	20	160	8	4	4	1550	1750	1200	1650	2200	1800	200
C2H-1600-1,8	1,6	10	20	205	8	4	5	1700	1770	1210	1650	2250	2100	350
C2H-2000-1,8	2	15	28,5	165	9,5	5	6,3	2100	2000	1350	2000	2550	2100	250
C2H-2500-1,8	2,5	15	28,5	205	9,5	5	8	2250	2100	1360	2000	2700	2400	400
C2H-3200-1,8	3,2	20	38	210	12,5	6	10	2900	2300	1500	2300	3000	2400	300
C2H-4000-1,8	4	20	38	230	14,5	7	12,5	3100	2400	1530	2300	3100	2700	600
C2H-5000-1,8	5	25	49	225	15	7	12,5	3800	2500	1650	2800	3360	2700	700

LES DIMENSIONS ET CARACTERISTIQUES SONT APPROXIMATIVES. NOUS NOUS RESERVONS LE DROIT D'INTRODUIRE LES MODIFICATIONS QUE NOUS JUGERONS UTILES.

Vous pouvez solliciter une offre de n'importe lequel de ces modèles à **www.blug.es** web ou en envoyant un email à **comercial@blug.es**